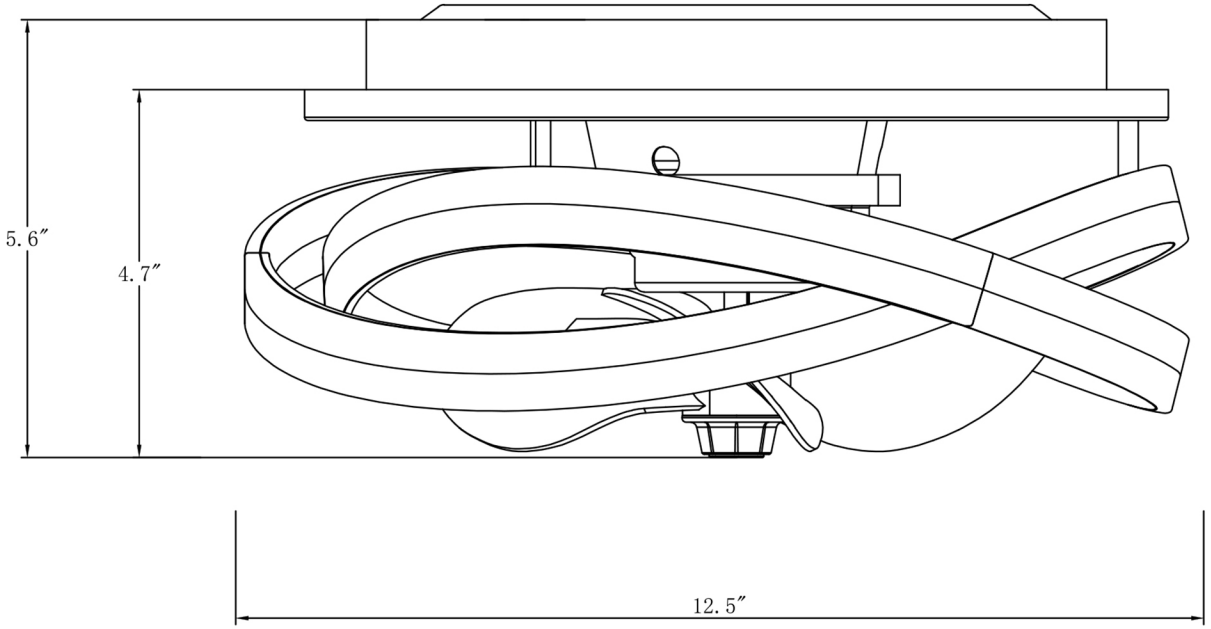
5.6″
4.7″
12.5″