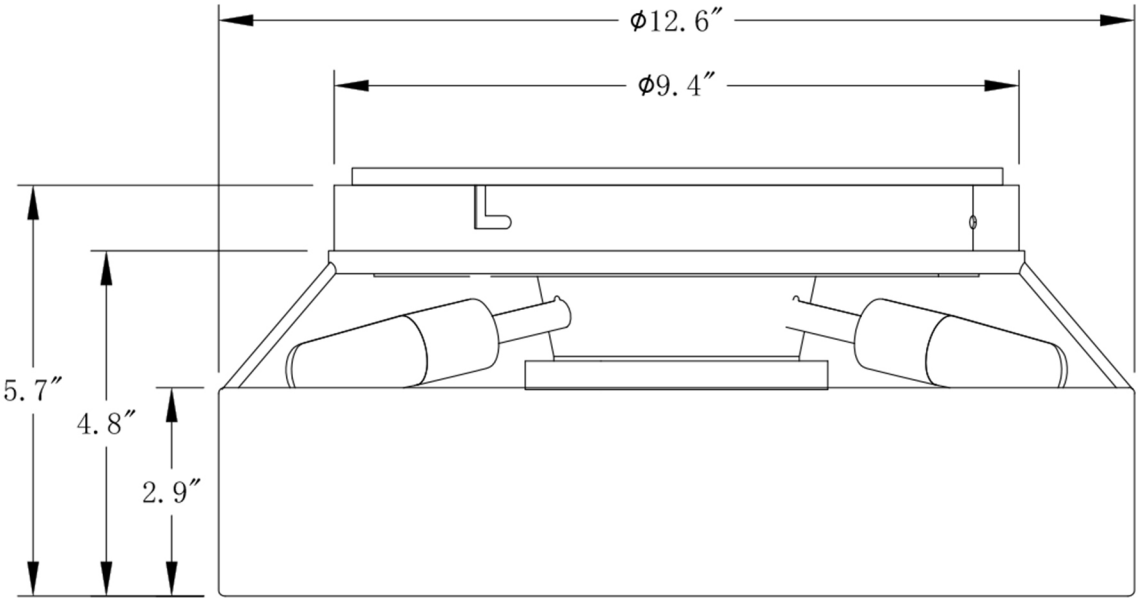
ϕ12.6″
ϕ9.4″
5.7″
4.8″
2.9″