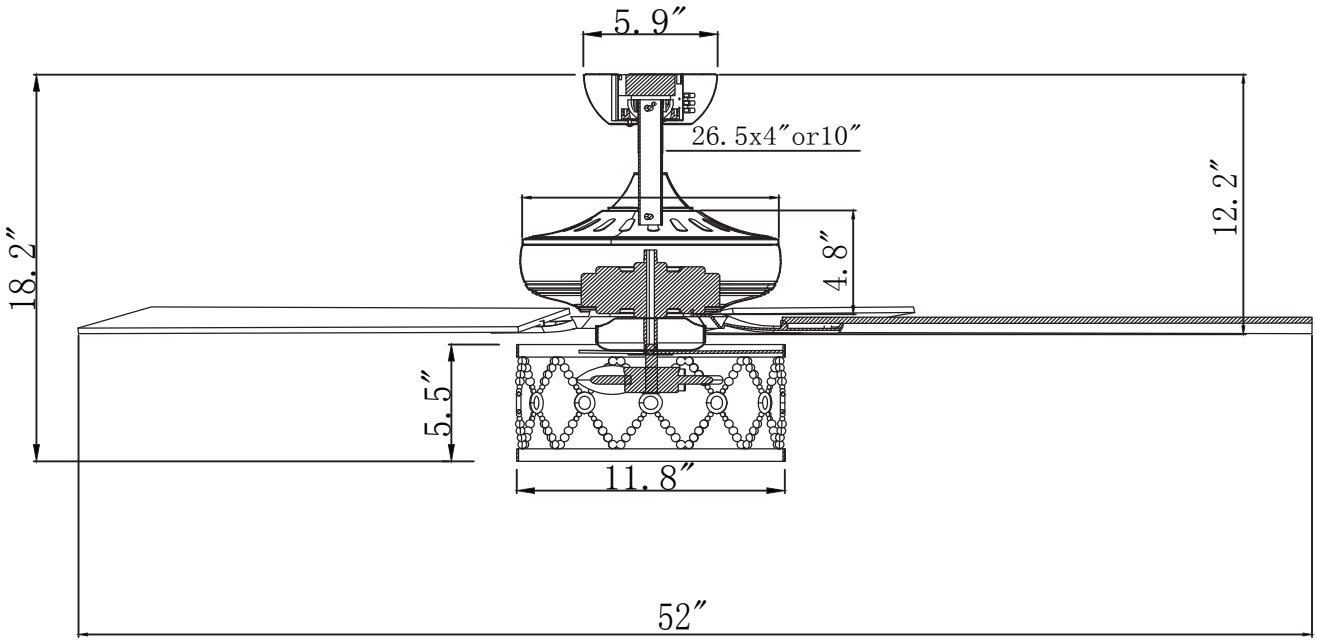
5.9″
26.5x4″or10″
18.2″
12.2″
4.8″
5.5″
11.8″
52″

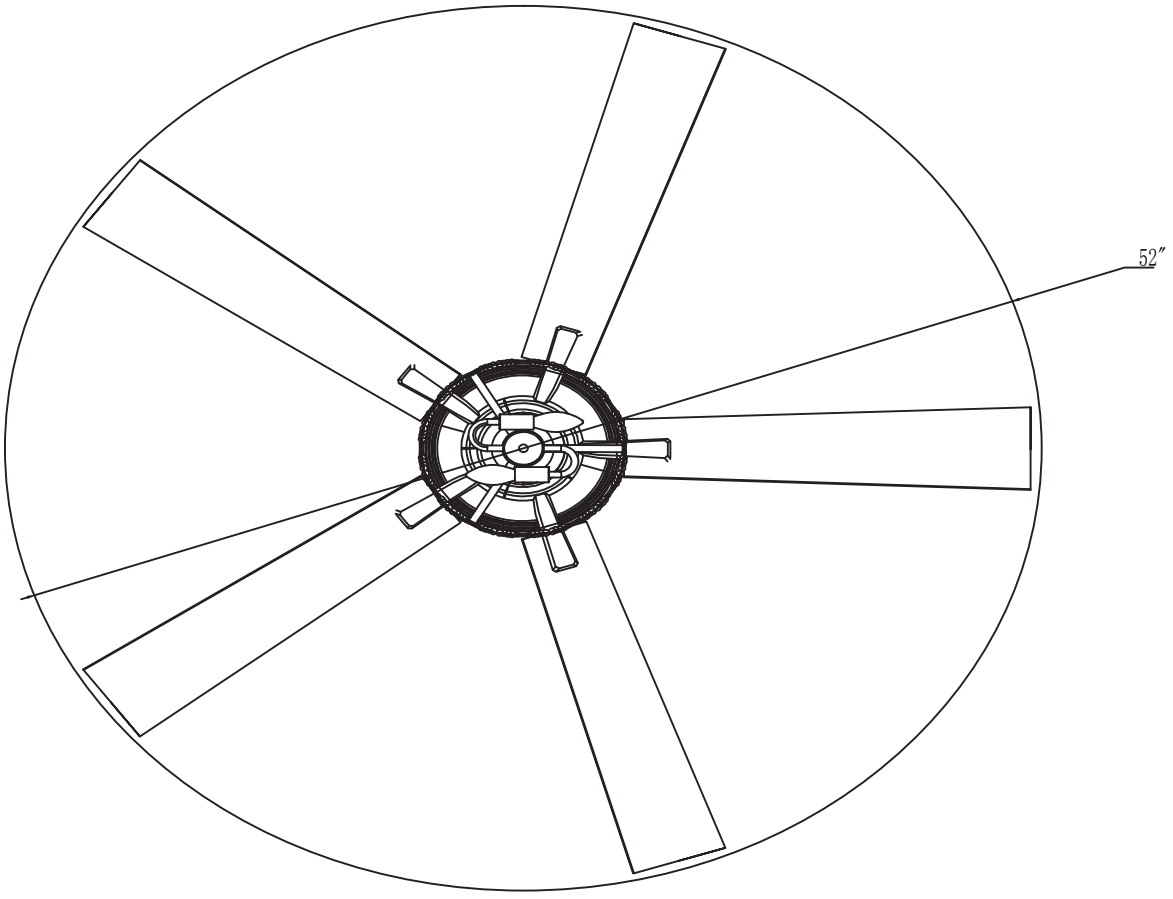
52″